NQi GTS Pro

NQi GTS Sport

UŽIVATELSKÁ PŘÍRUČKA

Přiložte
SN kód zde

SN kód vašeho skútru.
Pro detailní informace viz str. 7 a 8.

Obsah

Obecná oznámení 1
Opatření 2
Bezpečnostní upozornění 3
Návod k montáži 4
Stažení aplikace 7
Informace o dílech 9
Informace na displeji palubní desky 11
Návod k obsluze 14
Použití a údržba baterie 21
Co DĚLAT a NEDĚLAT při jízdě 27
Údržba a opravy 29
Kontrolní seznam pro pravidelnou údržbu 32
Technické parametry 39
Záznam o údržbě 42

Obecná oznámení

- Z důvodu seznámení se se správnými zásadami jízdy si prosím přečtěte před jízdou na skútru tuto uživatelskou příručku.
- Před zahájením vaší jízdy zkontrolujte podle této uživatelské příručky, zda jsou díly v dobrém stavu. V případě problémů kontaktujte svého prodejce.
- Dodržujte dopravní předpisy. Na kluzkých silnicích a špatného počasí zpomalte, abyste zajistili lepší brzdnou dráhu pro zvýšení vaší bezpečnosti.
- Dávejte pozor na jízdu v hluboké vodě. Pokud hladina vody dosáhne osy kola, může docházet ke korozi nebo poruše motoru, baterie nebo jiných částí.
- Skútr sami nerozebírejte. Pro výměnu nebo nákup originálních dílů kontaktujte svého prodejce.
- Nepůjčujte svůj skútr osobám, které neumí skútr ovládat a předejdete tak ohrožení bezpečnosti osob nebo poškození vašeho skútru.
- Tuto uživatelskou příručku pečlivě uchovávejte.

Opatření

- Jezdec a pasažér

  Tento skútr není navržen pro jízdu více než 2 osob.
- Jízdní podmínky

  Tento skútr není navržen pro použití mimo silnici.
- Tato Uživatelská příručka by měla být brána jako nedílná součást tohoto skútru. Pokud bude skútr měnit majitele, tato Uživatelská příručka by měla být novému majiteli také předána.
- Kopírování nebo dotisk jakékoli části této Uživatelské příručky je přísně zakázáno

Upozornění: Nepřekračujte povolený rychlostní limit a brzděte opatrně. Při parkování vždy používejte boční stojan nebo centrální stojan.

Varování: Nedodržení těchto pokynů může vést ke zranění osob, poškození skútru, případně i ztrátách na životech.

Bezpečnostní upozornění

- Důrazně doporučujeme používat ochrannou přilbu a brýle.
- Před použitím na silnicích se doporučuje absolvovat řádné proškolení nebo zacvičení.
- Abyste plně porozuměli, jak skútr správně provozovat, postupujte podle Návodu k obsluze (str. 14).
- Je třeba poznamenat, že brzdná dráha za špatného počasí bude mnohem delší. Abyste zabránili uklouznutí, vyvarujte se brzdění na barevných značkách, víkách od kanálů a olejových skvrnách. Věnujte zvýšenou pozornost při jízdě přes železniční přejezdy, křižovatky, v tunelech a na mostech. Při nejasných podmínkách na silnici zpomalte.
- Nepoužívejte neuváženě dálková světla. Nepřetržité používání dálkov. světel může narušit vidění řidičů a chodců.
- Nepoužívejte mobilní telefony ani jiná elektronická zařízení, která by vás mohla při jízdě rušit.
- Nepřejíždějte do jiného jízdního pruhu bez signalizace. Změna jízdního pruhu bez signalizace je jednou z hlavních příčin nehod. Pokud potřebujete změnit jízdní pruh, nezapomeňte nejprve zapnout ukazatel směru. Před změnou jízdního pruhu vždy zkontrolujte vozidla, která se blíží zezadu.

Návod k montáži

① Vložte klíč do hlavního zámku a otočte na ikonu "OTEVŘENO", jak je znázorněno na obrázku vpravo.

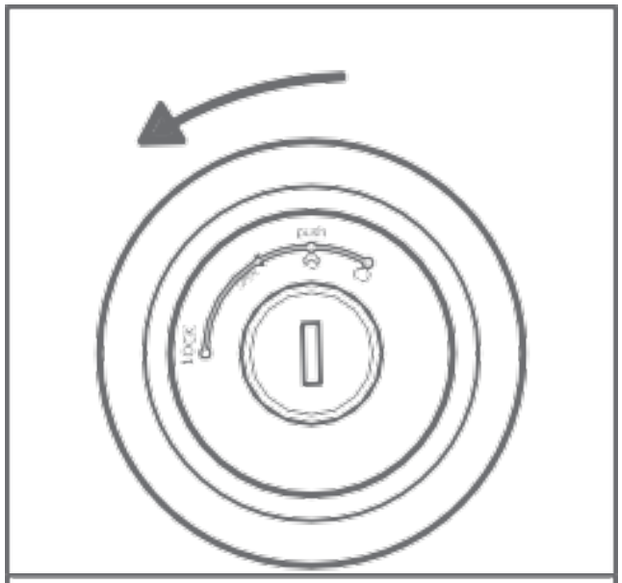

② Otevřete sedlo a vyjměte skříňku s klíči, balíček pro montáž čelního skla (s gumovými podložkami a standardními díly) a montážní nástroje.
Vložte klíč do klíčové dírky v zadním úložném prostoru a otočte jím, aby se otevřela přihrádka na baterie. Vyndejte nabíječku a balíček se zpětnými zrcátky.

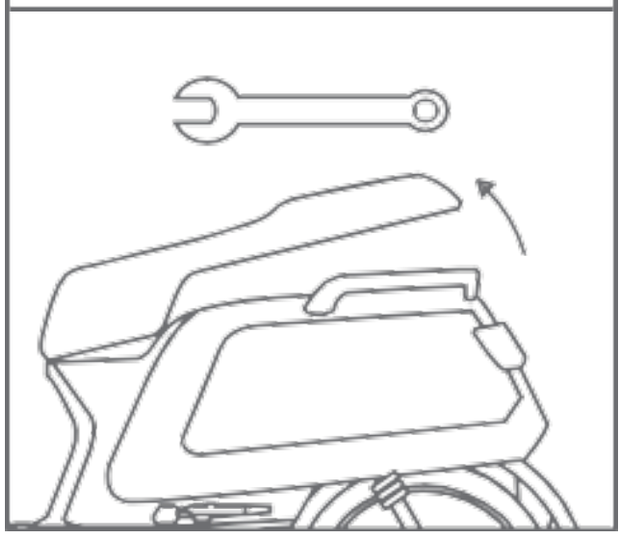

Návod k montáži

③ Vyjměte zpětná zrcátka a pečlivě je zkontrolujte. Namontujte levé zpětné zrcátko do montážního otvoru na páčce levé brzdy a otočte jím dle směru hodinových ručiček. Šroub musí být zašroubován hlouběji než 15 mm.

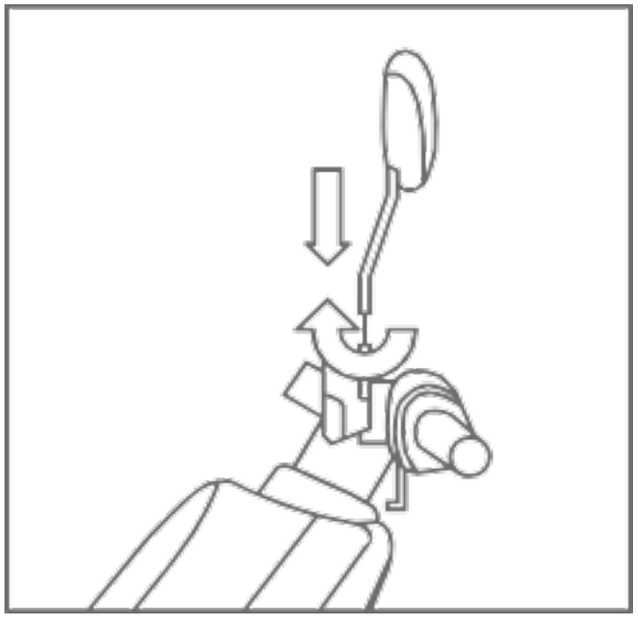

④ Nastavte zpětná zrcátka do správné polohy a potom klíčem utáhněte matice na zpětném zrcátku. Správně upevněte kryt proti prachu. Stejným způsobem namontujte pravé zpětné zrcátko.

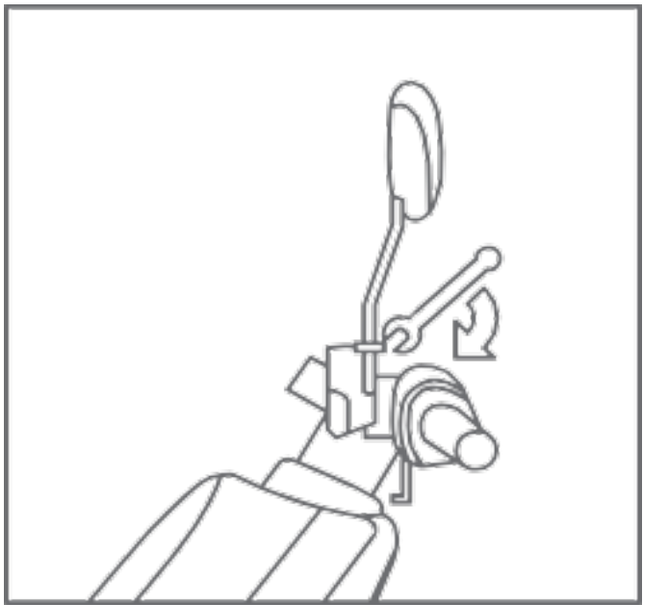

⑤ Vyrovnejte gumovou část čelního skla s otvory pro čelní sklo a pak ho namontujte.

⑥ Utáhněte šroubovákem příslušné dva šrouby, abyste čelní sklo zajistili.

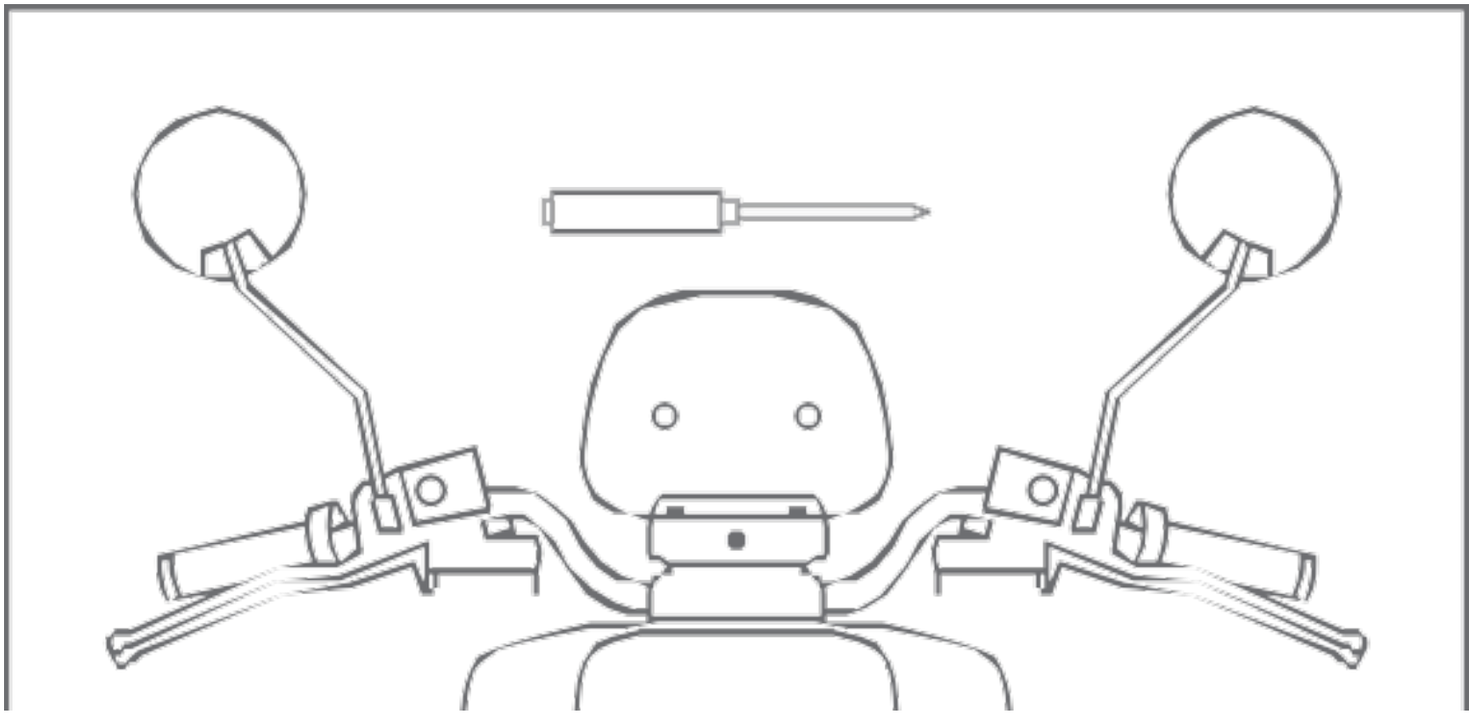

Stažení aplikace

Funkce, jako je kontrola stavu baterie, lokalizace a správa, mohou být na elektrickém skútru řešeny prostřednictvím aplikace.

① Naskenujte QR kód zobrazený níže a stáhněte si aplikaci s názvem *Niu E-Scooter*.

② Po stažení aplikaci nainstalujte a zaregistrujte se.

③ Naskenujte QR kód na vnitřní straně titulní strany pro registraci aplikace.

Poznámka:
Je požadován minimálně systém Android verze 4.0 nebo iOS 8. Ujistěte se, že je telefon při používání aplikace NIU připojen k internetu (Wi-Fi/2G/3G/4G).

Informace o dílech

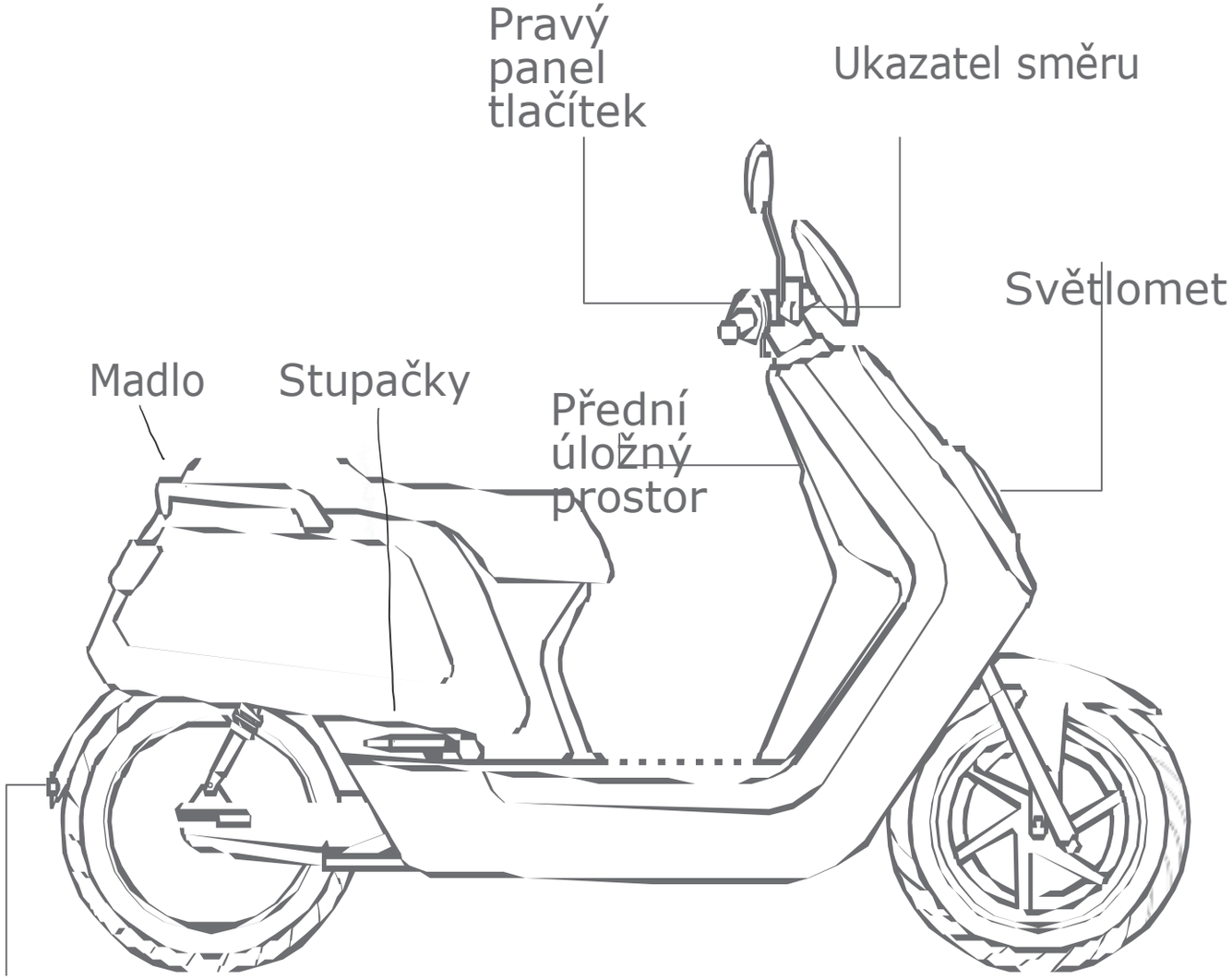

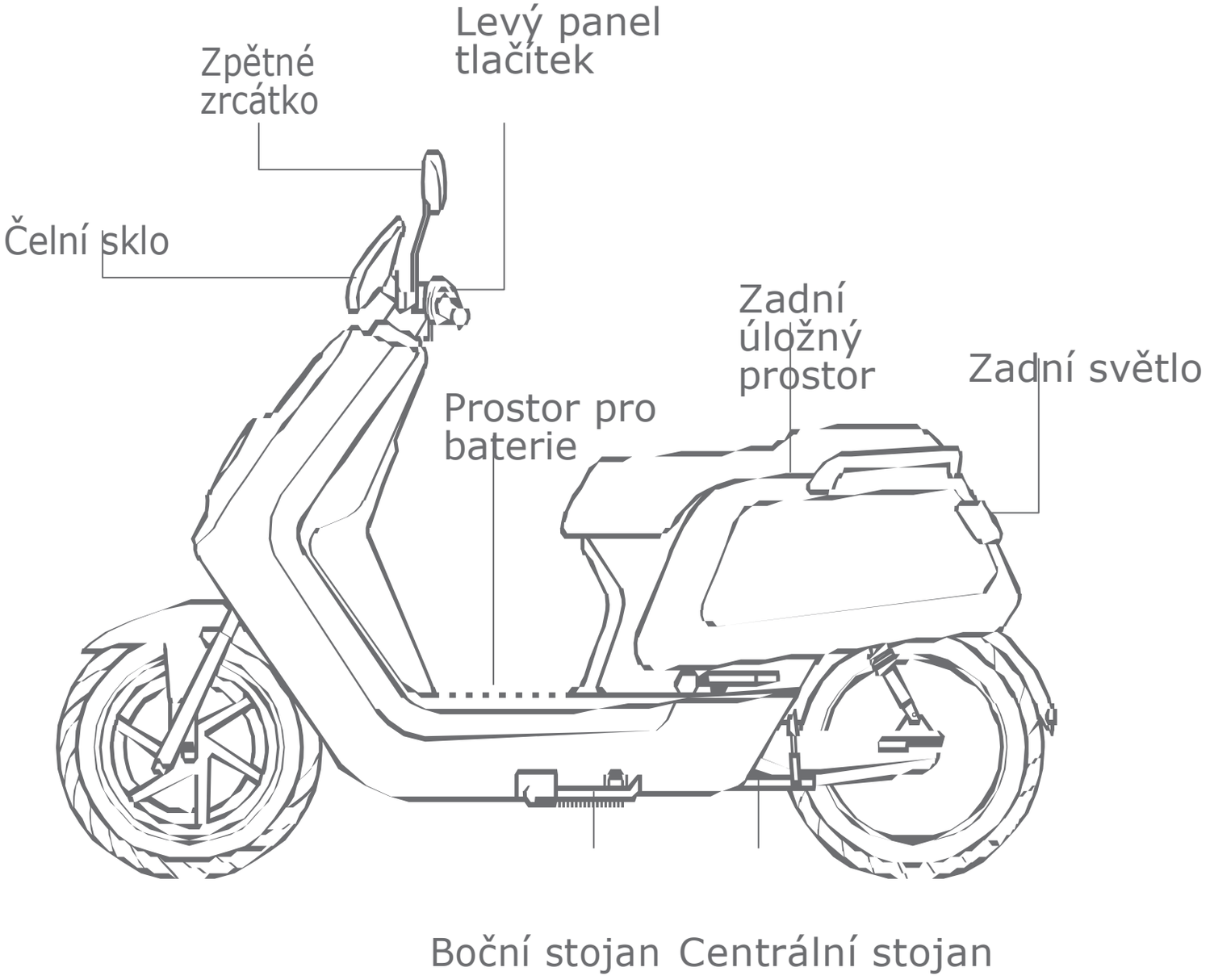
Levý panel tlačítek
Zpětné zrcátko
Čelní sklo
Zadní úložný prostor
Zadní světlo
Prostor pro baterie
Boční stojan
Centrální stojan

Informace na displeji palubní desky

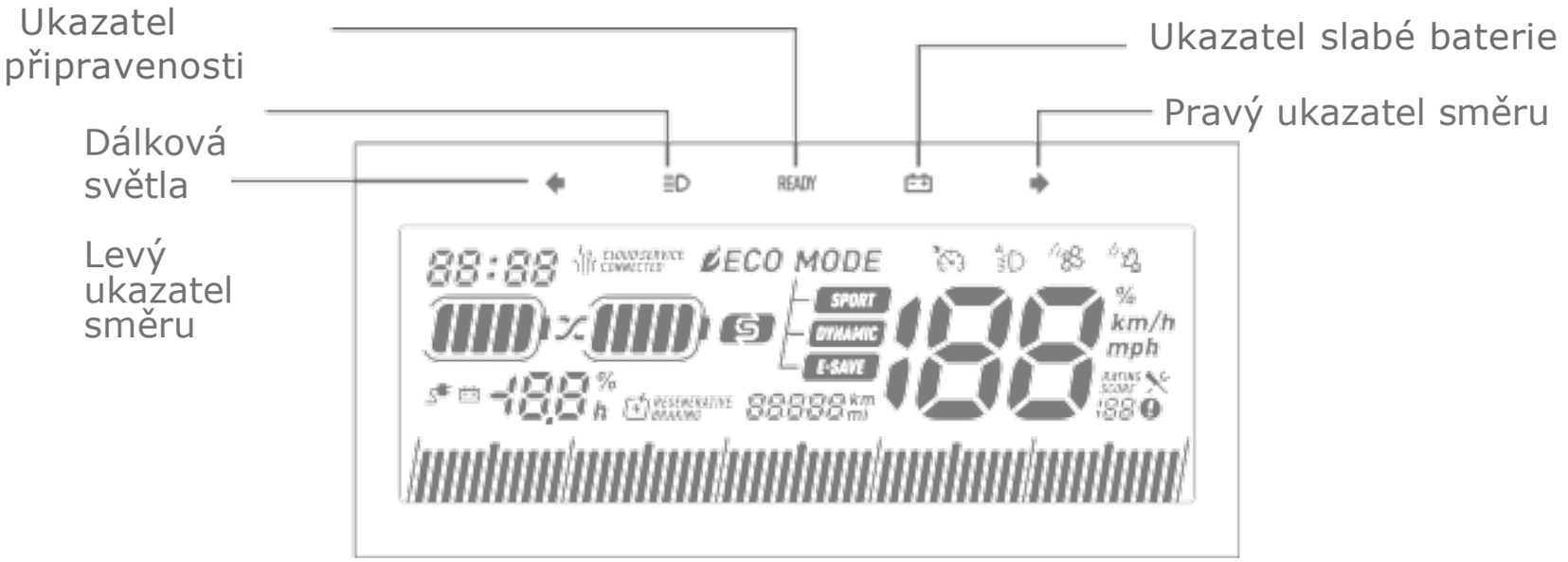

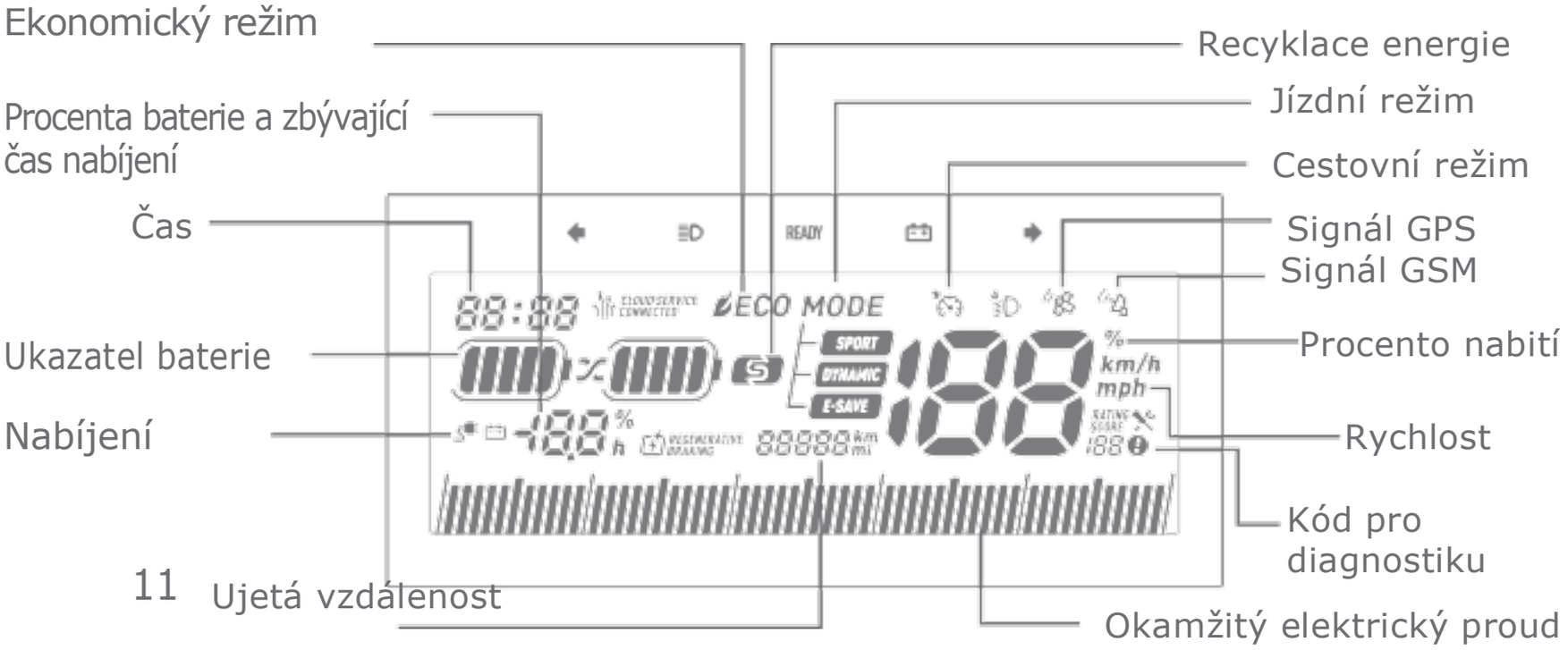

Levý ukazatel směru	Levý ukazatel směru je zapnutý.
Pravý ukazatel směru	Pravý ukazatel směru je zapnutý.
Dálková světla	Dálková světla jsou zapnuta.
READY Ukazatel připravenosti	V jízdním režimu.
Ukazatel slabé baterie	Úroveň baterie pod 10%.
10:00 Čas	Nyní je 10:00
ECO Ekonomický režim	Ideální stav spotřeby energie.
Signál GPS Signál GSM	Žádné blikání: Silný signál. Pruhy blikají: Slabý signál. Celá ikona bliká: Žádný signál.
Cestovní režim	Skútr je v cestovním režimu
30 Kód pro diagnostiku	Kód pro diagnostiku je 30. Pro detaily viz str. 34-37.
Stav recyklace energie	Energie je recyklována z brzdění.

Informace na displeji palubní desky

	Ukazatel baterie	Současný stav baterie je 80~89%.
85%	Procento baterie (malé)	Současný stav baterie je 80%.
- 3.2h	Zbývající čas nabíjení	Zbývající čas nabíjení je 3,2 hodiny (s použitím nabíjecího portu skútru).
	Nabíjení	Baterie se nyní nabíjí.
00802km	Ujetá vzdálenost	Ujetá vzdálenost je 802km.
	Okamžitý elektrický proud	Ukazuje okamžitý výkon.
MODE SPORT DYNAMIC E-SAVE	Jízdní režim	Režim úspory energie Dynamický režim Režim Sport
26 km/h	Rychlost	Současná rychlost je 26 km/h.
13%	Procento nabití (Velké)	Současný proces nabíjení je na 13% (použitím nabíjecího portu skútru).

Návod k obsluze

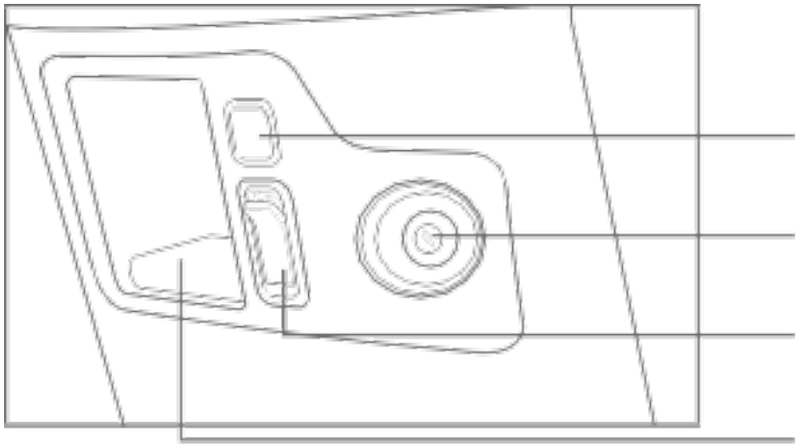

▵ **Oblast předního úložného prostoru**

1. USB nabíjecí port
2. Hlavní zámek
3. Háček
4. Přední úložný prostor

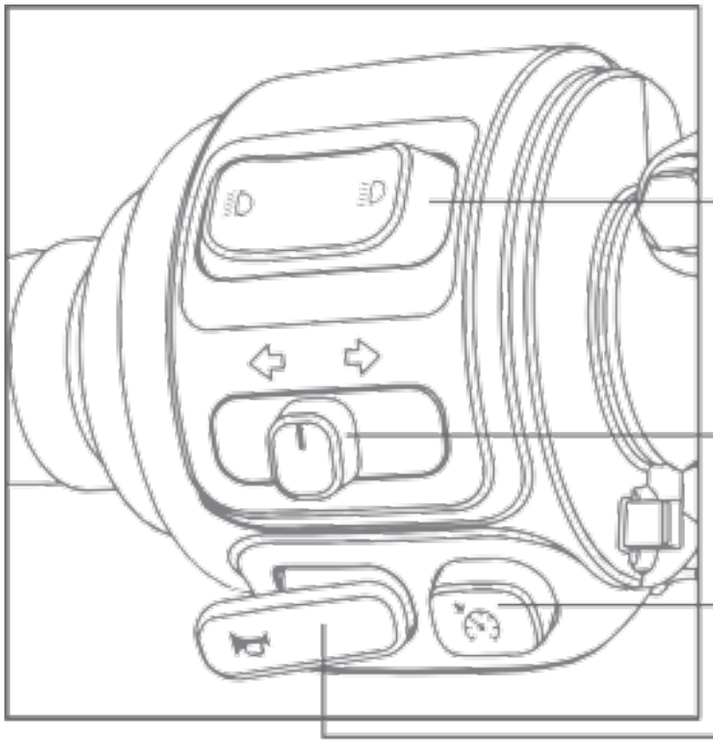

▵ **Levý panel tlačítek**

1. Dálková/potkávací světla
2. Ukazatel směru
3. Cestovní režim
4. Klakson

Návod k obsluze

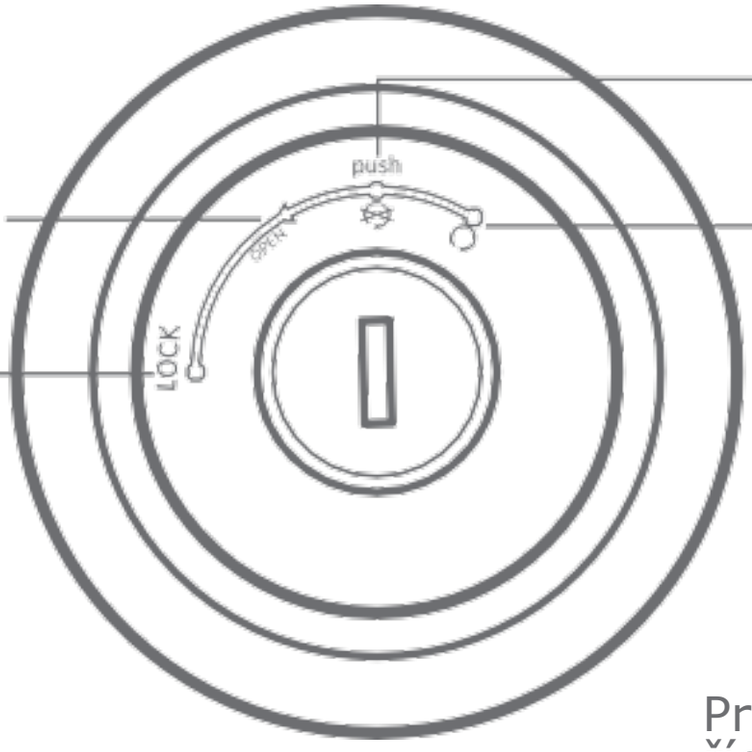

Vypnuto

Otevřete sedlo pro přístup k zadnímu úložnému prostoru

Zapnuto

Uzamknout řídítka

Otevřít sedlo

Zapnout skútr

Pro zamknutí řídítek zasuňte klíč dovnitř a otočte do polohy LOCK

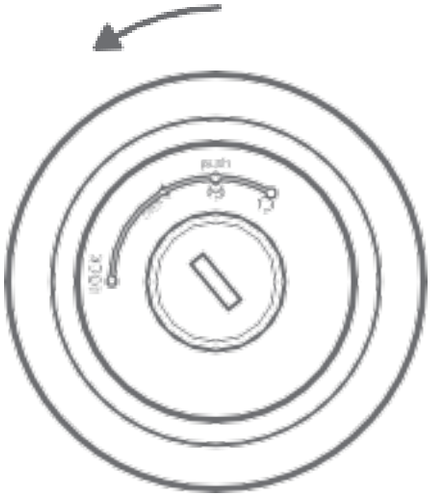

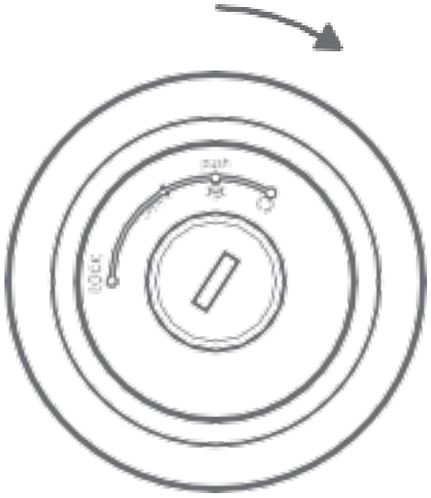

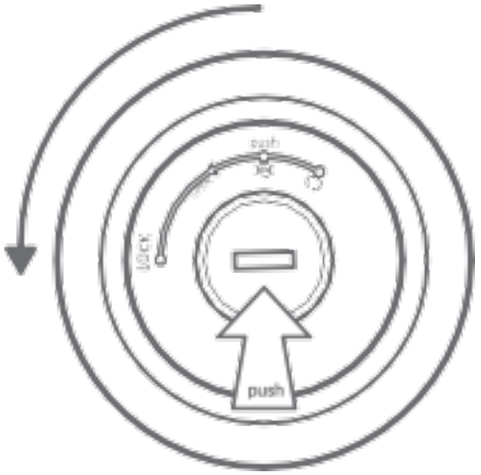

① Dálkové / Potkávací světlo: Stisknutím pravé části zapnete dálková světla; Stisknutím levé části zapnete potkávací světlo.

Potkávací světlo

Dálkové světlo

Poznámka: Pro signalizaci předjíždění s blikajícím světlem může řidič opakovaně stiskávat a uvolňovat levou část tlačítka.

② Posuňte tlačítko doleva pro zapnutí levého ukazatele směru; Pro zapnutí pravého ukazatele směru posuňte tlačítko doprava. Pro vypnutí ukazatele tlačítko stiskněte.

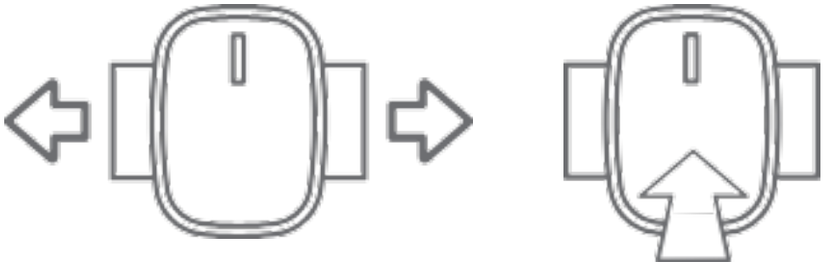

③ Cestovní režim: Stiskněte tlačítko pro jízdu aktuální rychlostí. Opětovným stisknutím tlačítka nebo zabrzděním režim vypnete.

Návod k obsluze

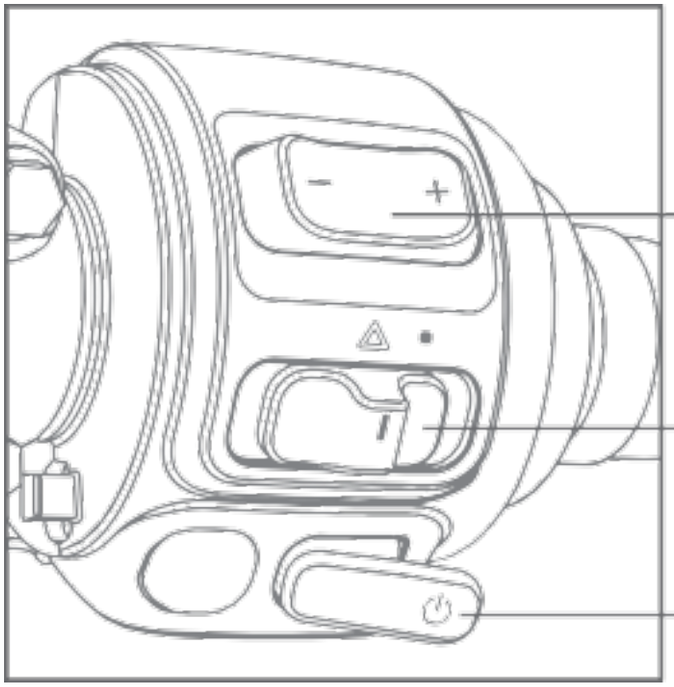

1 Volba režimu: Stiskněte pravou část pro přepnutí režimu směrem nahoru. Stiskněte levou část přepínače pro přepnutí režimu směrem dolů.

Přepnout dolů

Přepnout nahoru

② Přepínač výstražného světla: Pro zapnutí výstražného světla posuňte přepínač doleva; posuňte doprava pro vypnutí.

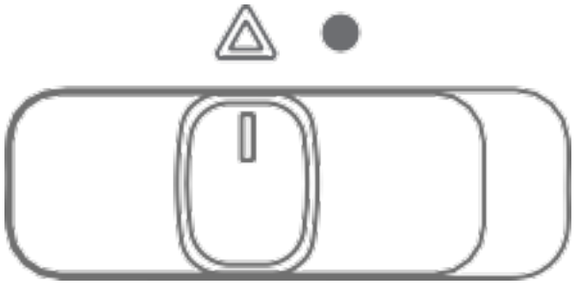

Zapnout výstražné světlo

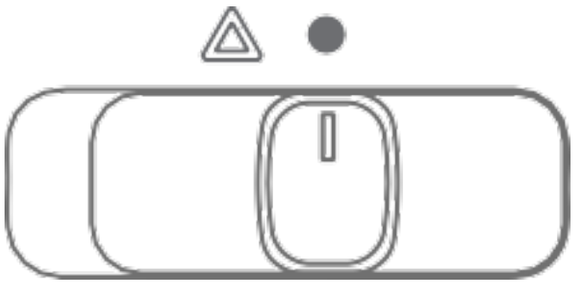

Vypnout výstražné světlo

③ Tlačítko Start: Pro spuštění skútru stiskněte a podržte tlačítko Start po dobu 2 sekund. Rozsvítí se ukazatel READY na ovládacím panelu a skútr je připraven k jízdě. Opětovným stisknutím tlačítka skútr vypnete.

Návod k obsluze

△ Zapnutí skútru

① Na dálkovém ovladači stiskněte odemykací tlačítko. Po dvojitém zablikání ukazatelů směru je skútr odemčen.

② Po odemčení skútru vložte klíč do klíčové dírky a otočte po směru hodinových ručiček do polohy .

③ Po diagnostice systému držte brzdu a nechte po 2 sekundy stisknuté tlačítko Start.

④ Ukazatel READY se rozsvítí. Odbrzděte a skútr bude připraven k jízdě .

- **Zamknutí řídítek**
  Otočte řídítky vlevo, pak vložte klíč do klíčové dírky na řídítkách, zasuňte ho směrem dovnitř a otočte proti směru hodinových ručiček do pozice LOCK.

- **Zamknutí dálkovým ovladačem**
  Skútr lze uzamknout pouze pokud je vypnutý. Stiskněte Zamykací tlačítko na dálkovém ovladači v účinné vzdálenosti a dojde k zapnutí alarmu. Světla ukazatelů směru zůstanou po řádném uzamčení skútru svítit po dobu 2 sekund.

- **Použití lokátoru**
  Stiskněte Tlačítko Lokátoru a ukazatele směru budou blikat po dobu 10 sekund. Pokud není provedena během této doby žádná další akce, zapne se na 10 sekund alarm. Alarm může být přerušen stisknutím odemykacího nebo zamykacího tlačítka.

Použití a údržba baterie

▵ Prostředí použití baterie

① Pro zabránění možnému úniku kapaliny, přehřátí, vzniku kouře, požáru nebo výbuchu postupujte podle těchto pokynů:

② Baterie by měla být používána při teplotě -10 ° C až 45 ° C.

③ Nevystavujte baterii kontaktu s vodou, nápoji nebo

④ korozivními kapalinami.
Uchovávejte mimo zdroje tepla, otevřeného ohně, hořlavých a výbušných plynů a kapalin.

⑤ Uchovávejte kovové části mimo prostor pro baterie.

V případě nežádoucího zápachu, přehřátí nebo deformace baterie okamžitě baterii přestaňte používat a držte ji mimo dosah skútru a osob a následně kontaktujte svého prodejce.

Upozornění: V baterii není díl opravitelný uživatelem. V případě poruchy baterie se obraťte na svého prodejce. Uživatelé , kteří se rozhodnou sami rozebírat baterii mohou způsobit únik kapaliny, přehřátí, vznik kouře, požáru nebo výbuch. To povede k zneplatnění záruky.

△ **Nabíjecí prostředí**

Baterie by měla být nabíjena při teplotě 10 ° C až 35 ° C. Doba nabíjení by neměla překročit 24 hodin. Nenabíjejte baterii venku.

Upozornění: Nenabíjejte baterii v teplotách pod 0°C.
Varování: Použití neoriginálních nabíječek může vést k úniku kapaliny, přehřátí, vzniku kouře nebo výbuchu.

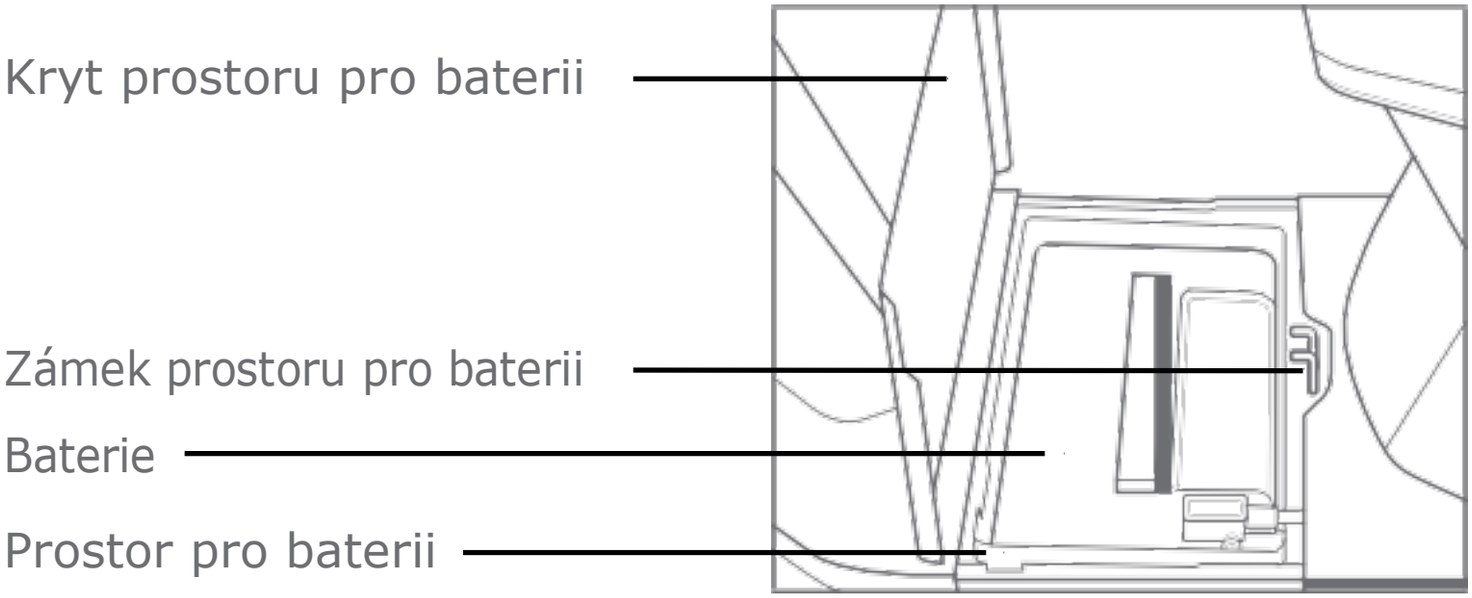

Použití a údržba baterie

- **Instrukce pro nabíjení baterie**
  N-GTS nabízí dva režimy nabíjení, klasický režim nabíjení vozidla a externí nabíjení:

- **Klasický režim nabíjení vozidla**
  Abyste mohli současně nabíjet dvě baterie N-GTS, můžete připojit nabíječku k nabíjecímu rozhraní vozidla v zadní části sedlové skřínky. Nabíječka může být také připojena pouze k jedné baterii vozidla; Následně se rozsvítí ukazatel nabíjení na přístrojovém panelu N- GT a zobrazí se průběh nabíjení.

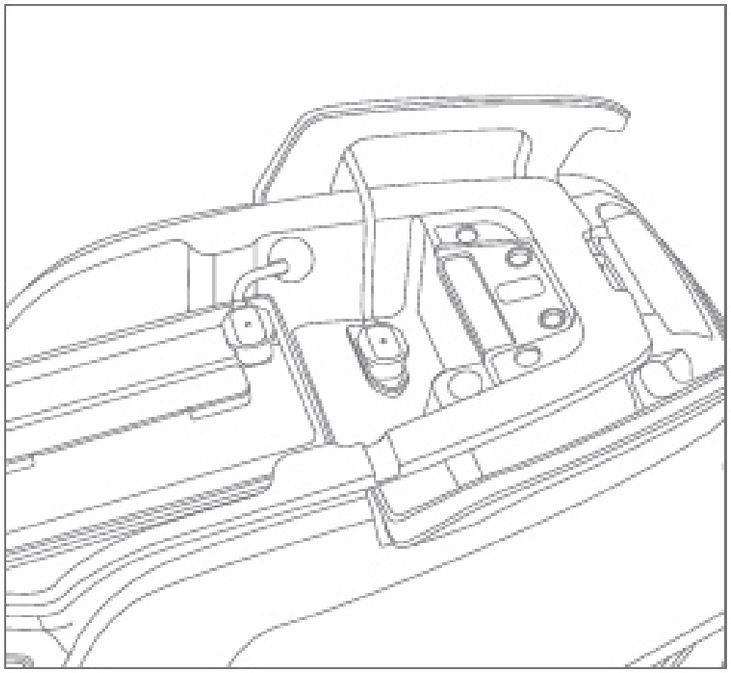

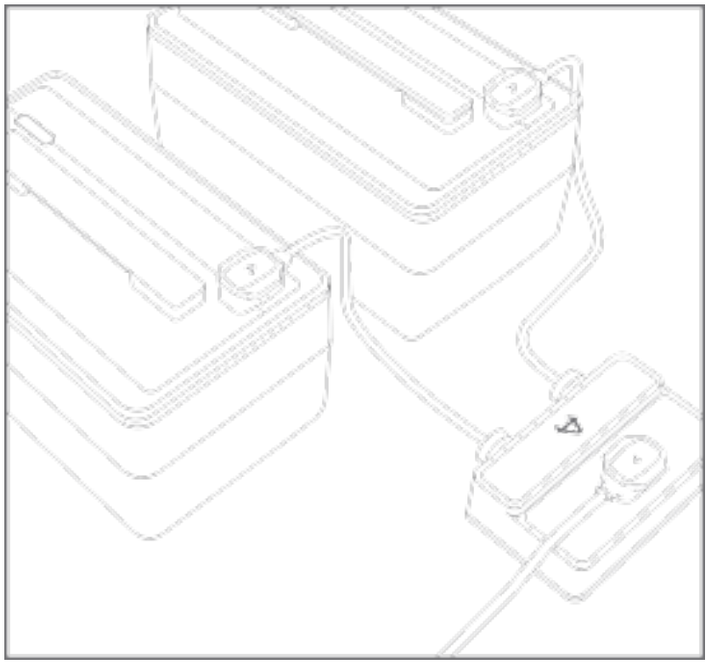

- **Externí režim nabíjení**
  Vyjměte baterie N-GTS, připojte nabíječku odděleně a nabíjejte je externě; nebo použijte adaptér pro nabíjení dvou baterií pro nabíjení obou baterií N-GTS současně. Během nabíjení se rozsvítí ukazatel baterie a zobrazí se proces nabíjení.

- Pokud vozidlo pohání pouze jedna baterie, maximální rychlost vozidla je rychlost dosažena na druhém rychlostním stupni.

- **Světelné pokyny ukazatele baterie**

1. Ve stavu nabíjení se zobrazí aktuální stav baterie. Po úplném nabití baterie se všechny ukazatele rozsvítí a již neblikají.
2. Ve stavu, kdy se baterie nenabíjí můžete stisknout tlačítko pro zobrazení výkonu a ukazatel zobrazí stav baterie.

- Pokud je úroveň baterie nižší než 20%, ukazatel třikrát zabliká.
- Pokud všechny ukazatele blikají, znamená to poruchu baterie.
- Pro konzultace prosíme kontaktujte prodejce.

Varování

- Veškeré používání musí být přísně v souladu s uživatelskou příručkou. Pokud ne, zodpovědnost přebírá uživatel.
- Je nutné použít originální nabíječku
- Věnujte pozornost typu baterie a použitému napětí. Použití jiného je zakázáno.
- Nabíjení by mělo probíhat ve větraném prostředí. NENABÍJEJTE v uzavřeném prostoru nebo při vysoké teplotě. Během nabíjení NEDÁVEJTE nabíječku do zavazadlového prostoru nebo do zadního boxu.
- Při nabíjení připojte nejdříve baterii s nabíječkou a až pak k elektrické síti. Po úplném nabití odpojte nejprve elektrický přívod a až poté odpojte od baterie.
- Když se rozsvítí zelené světlo, vypněte včas napájení. Vyhněte se dlouhodobému spojení mezi nabíječkou a zdrojem střídavého proudu, pokud právě nenabíjíte.
- Pokud vykazuje signální světlo při nabíjení abnormální chování, má jiný zápach nebo je nabíječka přehřátá, okamžitě zastavte nabíjení a zkontrolujte nebo vyměňte nabíječku.
- Při použití a skladování nabíječky se vyvarujte rizika styku s cizími látkami, zejména vodou nebo jinými kapalinami, hrozil by vnitřní zkrat. NEBERTE nabíječku do skútru, nicméně pokud je to nutné, ujistěte se, že nebude vystavena nárazům.
- NEDEMONTUJTE nebo NEMĚŇTE části nabíječky sami.

Upozornění

- Pokud nelze baterii po 12 hodinách plně nabít, ukončete nabíjení a kontaktujte svého prodejce.
- Chcete-li maximalizovat výdrž baterie, držte úroveň nabití baterie v rozmezí 20% až 80%.
- Uchovávejte baterii při teplotě do 40 ° C, aby nedošlo k nevratné ztrátě kapacity baterie.
- Baterie ztrácí kapacitu při poklesu teplot. Přesněji řečeno, využitelná kapacita při -10 ° C je 70%, 85% při 0 ° C a 100% při 25 ° C.
- Nejlepší kapacita baterie pro skladování je 50%. Skladování baterie s méně než 10% nebo více než 90% po dlouhou dobu způsobí nevratnou ztrátu kapacity baterie.
- Pro skladování déle než jeden týden musí být baterie vyjmuta ze skútru. V tomto stavu uchovávejte baterii při teplotě 0 ° C až 20 ° C s kapacitou 30% -70%. Doporučuje se provést minimálně jeden cyklus nabíjení a vybíjení každé 2 měsíce, aby se minimalizovala ztráta kapacity baterie během skladování. Pokud je selhání baterie způsobeno nesprávným používáním nebo nedostatečnou údržbou podle pokynů, její záruka bude neplatná.
- Pád může způsobit nekontrolovatelné vnitřní poškození akumulátoru a může způsobit únik kapaliny, přehřátí, vznik kouře, požáru nebo výbuch.

Co DĚLAT a NEDĚLAT při jízdě

▵ Před jízdou

Před jízdou: Prosíme, zkontrolujte před jízdou následující detaily.

Kontrola	Popis
Řídítka	1) Pevnost 2) Flexibilita řízení 3) Žádné axiální posunutí nebo uvolnění
Brzdění	1) Brzdová páka se může volně pohybovat o 5 až 9 mm.
Pneumatiky	1) Rozsah tlaku vzduchu přední pneumatiky je 20 až 25psi. Rozsah tlaku vzduchu zadní pneumatiky je 26 až 32psi. 2) Správná hloubka vzorku pneumatiky 3) Žádné praskliny nebo otvory
Baterie	Dostatečně nabitá pro plánovanou cestovní vzdálenost
Světla	Zkontrolujte všechna světla - dálková, potkávací, brzdové světlo, ukazatel směru atd.
Klakson	Zkontrolujte, zda klakson funguje.

Co DĚLAT a NEDĚLAT při jízdě

△ **Opatření pro brzdění**

Před použitím brzd se ujistěte, že skútr je ve vzpřímené poloze. Pokud se kola přestanou otáčet, skútr ztratí schopnost řízení vyplývající z působení nadměrné brzdné síly. Uvolněte úchop brzdové páčky tak, aby se kola začala opět otáčet a skútr se mohl stabilizovat.

Na kluzkých vozovkách se snažte udržet poměr 1: 1 přední a zadní brzdné síly.

Pozor:

Pro vaši bezpečnost nepřekračujte rychlostní limit, při jízdě z kopce používejte brzdy jemně k udržení bezpečné rychlosti.

Upozornění:

Nezkušení jezdci mají tendenci používat pouze zadní brzdu, která urychlí opotřebení brzdy a má za následek delší brzdnou dráhu.

Varování:

Použití pouze přední nebo zadní brzdy je nebezpečné z důvodu možné ztráty ovladatelnosti. Při jízdě na vlhkých, kluzkých vozovkách a v zatáčkách věnujte řízení zvýšenou pozornost a brzdy používejte jemně. V opačném případě budou jezdci vystaveni velkému nebezpečí.

Údržba a opravy

Uživatelům se doporučuje nechat si skútr pravidelně kontrolovat a udržovat, a to platí i pro skútry, které nejsou delší dobu používány. Povinná výměna brzdové kapaliny je každé 2 roky.

- **Údržba**
  Uživatel je povinen nechat skútr celkově prohlédnout tzv. Garanční prohlídka v autorizovaném servisu NIU:
  1/ 3 měsíce od data prodeje, nebo po ujetí 500 km.
  2/12 měsíců od data prodeje, nebo po ujetí 1.500km
  3/24 měsíců od data prodeje, nebo po ujetí 5.000km.

Poté se celková prohlídka a údržba doporučuje provádět každých 6 měsíců nebo po každých ujetých 3000 km.

- **Denní údržba**
  Pokud se při prohlídkách vyskytne nějaký problém, prohlédněte si pokyny pro domácí opravy nebo pošlete skútr prodejci za účelem prohlídky a údržby.

- **Mytí skútru**
  K mytí skútru použijte neutrální čisticí prostředek a vodu. Po mytí používejte k otření měkký hadřík, aby nedošlo k poškrábání.

Upozornění:
Pokud je skútr často používán v přetěžujících, vysokorychlostních, hrbolatých nebo stoupajících / klesajících jízdních podmínkách, je třeba cyklus údržby zkrátit. Pro vyšší kvalitu a delší životnost používejte originální díly, na které se vztahuje záruka.

Varování:
Pokud majitel skútru není schopen opravit nebo seřídit něco sám, doporučuje se mu, aby poslal skútr z důvodu bezpečnosti k údržbě a seřízení prodejci. Pro opravu a seřízení vždy zvolte silnici s hladkým povrchem a nezapomeňte vysunout centrální stojan. Pokud je nutnéopravit skútr během jízdy, prosím, mějte na paměti provoz.

Varování:
K mytí skútru nepoužívejte tlakové vodní čističe, zejména kolem prostoru pro baterie. Nevyplachujte zadní část vnitřního blatníku, kde je umístěna nabíječka, baterie a další součásti. Pokud je nabíjecí port na skútru vlhký, před jeho usušením skútr nenabíjejte. Doporučujeme kontaktovat vašeho prodejce.

Údržba a opravy

△ **Krátkodobé skladování:**

① Skladujte skútr na rovném, stabilním, dobře větraném prostoru.

② Před skladováním nabijte baterii na 50%, aby se prodloužila její životnost.

③ Vyvarujte se vystavení slunci a dešti pro zmírnění poškození a vlivu stárnutí.

△ **Dlouhodobé skladování:**

① Nezapomeňte provádět cyklus nabíjení a vybíjení alespoň každé 2 měsíce a před skladováním nabijte baterii na 50%, aby se maximalizovala její životnost.

② Po dlouhodobém skladování baterii nabijte na 100%.

③ Pečlivě před jízdou zkontrolujte všechny díly, abyste se ujistili, že není přítomen žádný problém. Pokud se vyskytne problém, vezměte skútr k údržbě nebo opravě ke svému prodejci.

Varování: Při skladování odpojte baterii od skútru.

Kontrolní seznam pro pravidelnou údržbu	
Pravidelná kontrola bezpečnosti a výkonu	Brzdy
	Světla
	Klakson
	Elektrické části
	Pneumatiky
Kontrola konstrukce	Mazání
	Ložiska kol
	Tlumič vibrací
	Centrální stojan
	Ložisko řízení
Hlavní části	Baterie
	Hlavní kabelový svazek
	Řídicí systém

Seznam závad		
Popis závady	Příčiny	Odstraňování problému
Žádný výkon po zapnutí	1. Vybitá baterie 2. Selhání alarmu	1. Nabijte baterii. 2. Kontaktujte svého prodejce kvůli odborné prohlídce.
Selhání motoru při otočení rukojeti po zapnutí	1. Úroveň nabití baterie je nízká 2. Přepínač pro vypnutí skútru je aktivován při tažení páčky brzdy 3. Ještě nebyl vypnut parkovací režim	1. Nabijte baterii. 2. Nemačkejte páčku brzdy, když otáčíte rukojetí plynu. 3. Podívejte se na sekci“Zapnout skútr”.
Selhání nabíjení baterie	1. Zástrčka baterie není správně připojena k zásuvce na baterie 2. Baterie je vybitá	1. Zkontrolujte, zda je zástrčka uvolněná. 2. Kontaktujte svého prodejce kvůli odborné prohlídce.

Seznam závad		
Popis závady	Příčiny	Odstraňování problému
Klesající rychlost nebo dojezd	1. Nízká úroveň baterie 2. Podhuštění pneumatik 3. Časté brzdění a přetížení 4. Stárnutí baterie nebo normální ztráta kapacity 5. Nízká kapacita baterie z důvodu nízké teploty	1. Nabijte baterii. 2. Zkontrolujte huštění pneumatik. 3. Osvojte si dobré jízdní návyky. 4. Vyměňte baterii. 5. Normální situace.
Náhlé zastavení během jízdy	Vybitá baterie	Nabijte baterii
	Identifikujte příčiny závady s ohledem na chybové kódy na přístrojové desce. Pokud metody odstranění problémů z této uživatelské příručky nebudou fungovat, kontaktujte svého prodejce.	

Seznam závad		
Popis závady	Příčiny	Odstraňování problému
00 na displeji	Selhání komunikace nebo selhání přístrojové desky	1. Odpojte baterii a po 30 sekundách ji připojte. 2. Zkontrolujte, zda nejsou povolené dráty. Kontaktujte svého prodejce kvůli odborné prohlídce.
10 na displeji	Uzamknutý rotor FOC Kontroléru	Zastavte skútr a po čase ho restartujte.
11 na displeji	Příliš nízké/vysoké napětí FOC Kontroléru	Zastavte skútr a po čase ho restartujte.
12 na displeji	Nadměrný proud FOC Kontroléru	Kontaktujte svého prodejce kvůli odborné prohlídce.
13 na displeji	Přehřátí FOC Kontroléru	Odpojte baterii a nechte ji před použitím vychladnout.
20 na displeji	Přehřátí motoru	Zastavte skútr a po vychladnutí ho restartujte.

Seznam závad		
Popis závady	Příčiny	Odstraňování problému
30 na displeji	Přebitá baterie	Zapněte světlomet a výstražné světlo, aby se baterie vybíjela, dokud kód nezmizí.
31 na displeji	Nadměrný proud při nabíjení	Ukončete nabíjení a zkontrolujte, zda se neporouchala nabíječka.
32 na displeji	Nabíjení při nízké teplotě	Vezměte baterii s sebou dovnitř do domu, dokud se nevrátí na provozní teplotu.
60 na displeji	Selháni identifikace SIM karty	Kontaktujte svého prodejce kvůli odborné prohlídce.
62 na displeji	Selhání GPS modulu	
63 na displeji	Zkrat GPS antény	
64 na displeji	Otevřený obvod GPS antény	
65 na displeji	Chybí/nekorektní ECU SN	

Seznam závad		
Popis závady	Příčiny	Odstraňování problému
67 na displeji	SIM karta nezaplacena/neaktivována /slabý signál	Kontaktujte svého prodejce kvůli odborné prohlídce.
99 na displeji	Selhání komunikace elektrických komponent	Kontaktujte svého prodejce kvůli odborné prohlídce.
110 na displeji	Selhání FOC Kontroléru	Kontaktujte svého prodejce kvůli odborné prohlídce.
111 na displeji	1. Skútr je zamčený Selhání ověření FOC Kontroléru	1. Stiskněte odemykací tlačítko na dálkovém ovladači. 2. Kontaktujte svého prodejce kvůli odborné prohlídce.
120 na displeji	Selhání motoru	Kontaktujte svého prodejce kvůli odborné prohlídce
130 na displeji	Baterie nadměrně vybita	Nabijte baterii.
131 na displeji	Nadproudové vybíjení	Zastavte skútr a po čase ho restartujte.

Seznam závad		
Popis závady	Příčiny	Odstraňování problému
132 na displeji	Přehřátí baterie	Zanechte jízdy a nechte baterii vychladnout.
133 na displeji	Příliš studená baterie	Nabijte baterii poté, co dosáhne provozního rozsahu teploty.
140 na displeji	Selhání otočné rukojeti	Zkontrolujte kabely otočné rukojeti nebo kontaktujte vašeho prodejce kvůli odborné prohlídce.
161 na displeji	Skútr je zamčený vzdáleným příkazem	Kontaktujte vašeho prodejce kvůli odborné prohlídce.
190 na displeji	Selhání komunikace řídícího prvku	Kontaktujte vašeho prodejce kvůli odborné prohlídce.
191 na displeji	Selhání komunikace BMS	Kontaktujte vašeho prodejce kvůli odborné prohlídce.

Technické parametry

Klíčové vlastnosti GTS PRO / GTS SPORT			
Hmotnost výrobku	90Kg/ 90Kg		Stoupavost: 29°
Jmenovité napětí	60V	Maximální navrhovaná rychlost	Režim E-SAVE:20km/h Režim DYNAMIC:45km/h Režim SPORT:70km/h
Maximální zatížení	269Kg/ 269Kg	Brzdná dráha	≤4.5m (30km/h)
Maximální obsazenost		2 lidé	

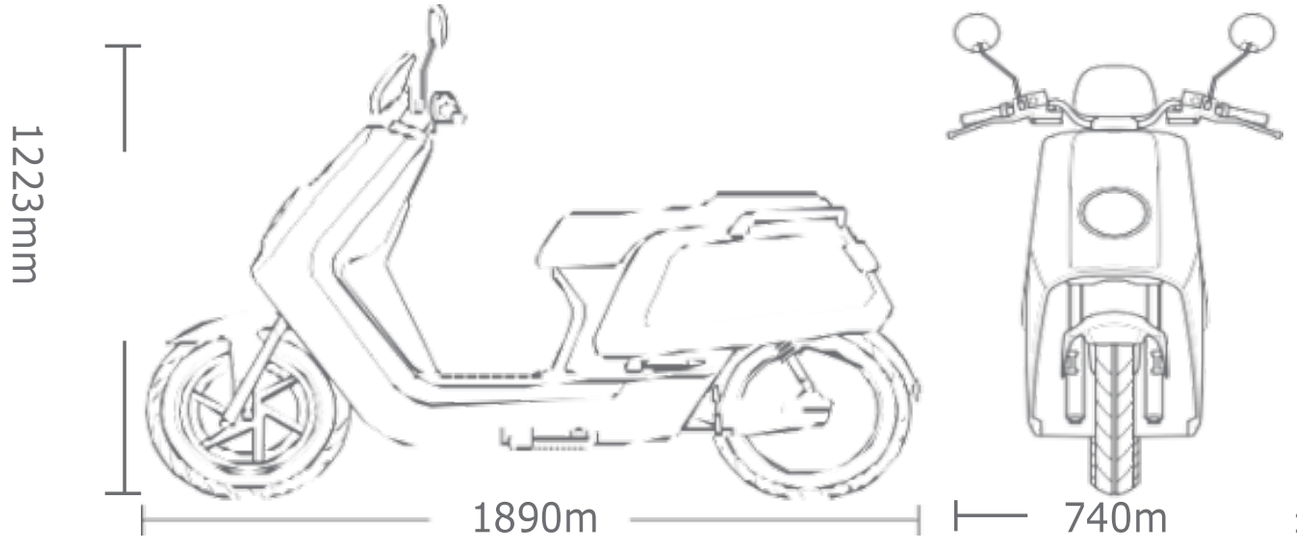

Technické parametry

Rám	
Přední tlumič	Přímý olejový tlumič
Zadní tlumič	Přímý olejový tlumič
Specifikace předních pneumatik	90/90-14 rám: 2.15x14 200kPa
Specifikace zadních pneumatik	110/80-14 rám: 2.50x14 225kPa
Brzdový systém	Kombinovaný brzdový systém

Systém baterie	
Napětí	60V
Kapacita	35Ah*2(Pro)/26Ah*2(Sport)

Pohonný systém	
Motor	Motor na míru od Bosch GmbH
Řídící režim motoru	FOC Vector Control
Maximální výkon motoru	3500W
Maximální proud Kontroléru	70A

Elektrický systém	
Světlomet	12V LED
Ukazatel směru	12V LED
Zadní světlo	12V LED
Brzdové světlo	12V LED
Přístrojový panel	12V LCD
Centrální řídící jednotka	12V
USB nabíjení	5V/1A

ZÁRUČNÍ LIST/ZÁRUČNÝ LIST

<table>
<tr><td>TYP MOTOCYKLU
Typ motocykla</td><td colspan="2"></td></tr>
<tr><td>VIN</td><td colspan="2"></td></tr>
<tr><td>ČÍSLO MOTORU
Číslo motora</td><td colspan="2"></td></tr>
<tr><td>DATUM PRODEJE
Dátum predeja</td><td colspan="2"></td></tr>
<tr><td rowspan="2">PRODEJCE:
Predajca:</td><td rowspan="2">Předprodejní servis
Predpredajny servis</td><td>Délka záruky / Dlžka záruky
24 měsíců od data prodeje
24 mesiacov od dátumu predaja</td></tr>
<tr><td>Podpis zákazníka:</td></tr>
<tr><td colspan="3">DOVOZCE: ESIN s.r.o., Plaska 622/3, 150 00 Praha. info@niuczech.cz, www.niu.com</td></tr>
</table>

Záznamy o Garanční prohlídce

500km nebo 3 měsíce od prodeje	1500km nebo 12 měsíců od prodeje	5.000km nebo 24 měsíců od prodeje

Záznam o údržbě

Datum		Najeto	
Poznámky			
Prodejce			

Záznam o údržbě

Datum		Najeto	
Poznámky			
Prodejce			

Záznam o údržbě

Datum		Najeto	
Poznámky			
Prodejce			

Záznam o údržbě

Datum		Najeto	
Poznámky			
Prodejce			

Záznam o údržbě

Datum		Najeto	
Poznámky			
Prodejce			

IMPORTER: ESIN s.r.o., Plaská 622/3 Malá Strana, 150 00 Praha.
info@niuczech.cz www.niu.com